ՀԱՏՈՒՅԹ 1 - 1

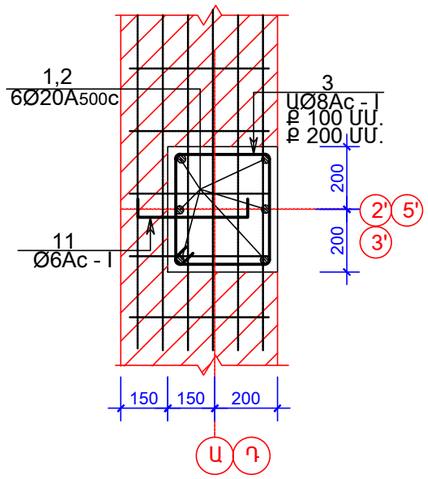

ՀԱՏՈՒՅԹ 2 - 2

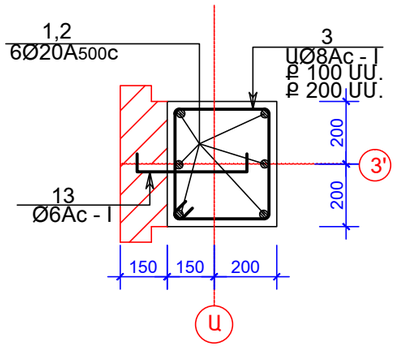

ՀԱՏՈՒՅԹ 3 - 3

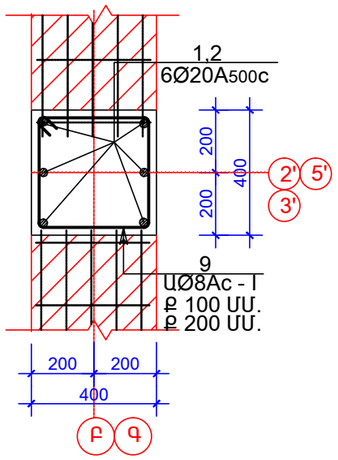

ՀԱՏՈՒՅԹ 4 - 4

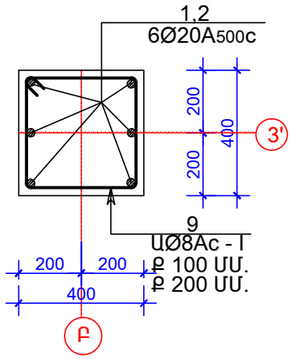

ՆՅՈՒԹԵՐԻ ԾԱԽՍԻ ՄԱՍՆԱԳԻՐ

ԴԻՐՔ	ԷՍՔԻԶ
1	200 / 2450
3	400 / 450 / 300 / 350
4	400 / 6100
6	400 / 4100
8	350 / 550 / 250 / 450
9	450 / 450 / 350 / 350
11	50 / 350 / 50

ԴԻՐՔ	ՆՇԱՆԱԿՈՒՄ	ԱՆՎԱՆՈՒՄ	ՔԱՆԱԿ ՀԱՏ	ԷԼԵՄԵՆՏԻ ՔԱՇԸ	ԷԼԵՄ.ՔԱՇԸ ԿԳ	
		ՇՐՋԱՆԱԿ «2',«3'» և «5'» ՌԱՆՑՔՆԵՐՈՎ				
		ՍՅՈՒՆ				A500C 480x3=1440 163x3=489 Ac - I
1		Ø 20A500C L = 2650 ՄՄ.	24	6.50ԿԳ.	156	
2		Ø 20A500C L = 5550 ՄՄ.	24	13.50ԿԳ.	324	
3		Ø 8 Ac - I L = 1500 ՄՄ.	130	0.60ԿԳ.	78	
9		Ø 8 Ac - I L = 1600 ՄՄ.	130	0.65ԿԳ.	85	
		ԲԵՏՈՆ B 20 V =4.5x3=13.5 Մ³				
		ՊԱՐԶՈՒՆԱԿ				A500C 616x3=1848 299x3=897 Ac - I
4		Ø 20A500C L = 6500 ՄՄ.	16	16.00ԿԳ.	256	
5		Ø 20A500C L = 2600 ՄՄ.	8	6.50ԿԳ.	52	
6		Ø 20A500C L = 4500 ՄՄ.	16	11.00ԿԳ.	176	
7		Ø 20A500C L = 6600 ՄՄ.	8	16.50ԿԳ.	132	
8		Ø 8 Ac - I L = 1600 ՄՄ.	460	0.65ԿԳ.	299	
		ԲԵՏՈՆ B 20 V =5.5x3=16.5 Մ³				
		ՆԵՐԴԻՐ ԷԼԵՄԵՆՏՆԵՐ				A500C 73x3 =219
10		Ø 20A500C L = 250 ՄՄ.	112	0.65ԿԳ.	73	
		ՊԱՏԵՐԻ ԱՄՐԱՆԱՎՈՐՈՒՄԸ				Ac-I 9x3=27
11		Ø 6 Ac - I L = 450 ՄՄ.	90	0.10ԿԳ.	9	

ԱՄՐԱՆՆԵՐԻ ԿՑՄԱՆ ՀԱՆԳՈՒՅՑ

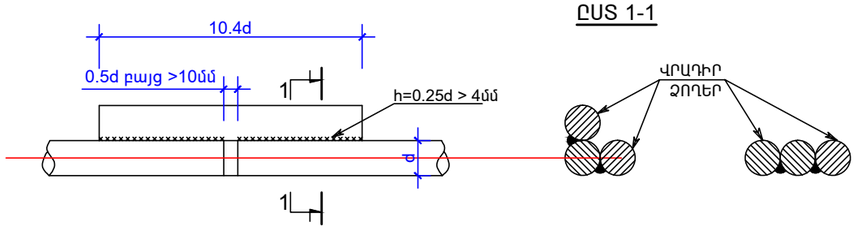

ԿՏՐՎԱԾՔ 5 - 5

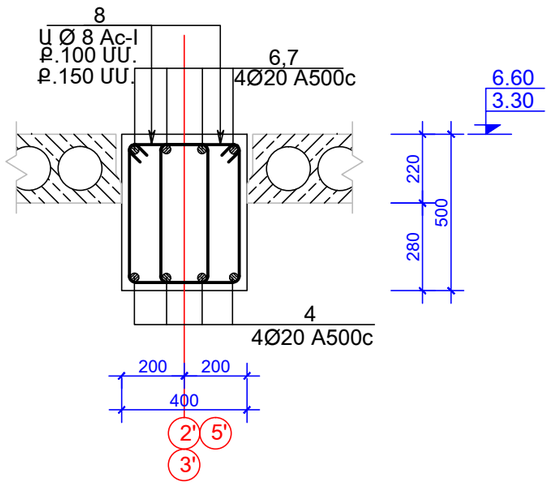

ԿՏՐՎԱԾՔ 6 - 6

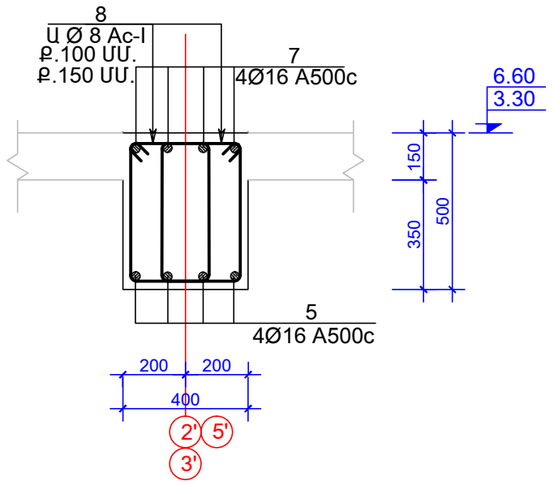

				ՊԱՏՎԵՐ 04 - 15	ԱԼԲՈՄ 2	ՄԱՍ Կ
ԿՈՆՍՏՐ.	ԿԱՐԱՊԵՏՅԱՆ Հ.			ՀՀ ՇԻՐԱԿԻ ՄԱՐԶԻ ՎԱՐԴԱՔԱՐԻ 100 ՏԵՂԱՆՈՑ ԴՊՐՈՑԻ ԿԱՌՈՒՑՄԱՆ ԱՇԽԱՏԱՆՔԱՅԻՆ ՆԱԽԱԳԻԾ		
ՆԱԽԱԳԾԵՑ	ԱՏԱԼՅԱՆՑ Ա.					
					ՓՈՒԼ	ԹԵՐԹ	ԹԵՐԹԵՐ
					Ա.Ն.	10	34
ԱՄՍԱԹԻՎ	ԳՈՒՅՔԱՀԱՄԱՐ	ԱՐԽԻՎ N %		ՀԱՏՈՒՅԹ 1 - 1 -:- ՀԱՏՈՒՅԹ 6 - 6 ՆՅՈՒԹԵՐԻ ԾԱԽՍԻ ՄԱՍՆԱԳԻՐ	ՍՊԸ « ԵՐԱՆԳ »	

YERANG LLC Architectural designing and construction